SCHODY ŻELBETOWE ZEWNĘTRZNE
1:50

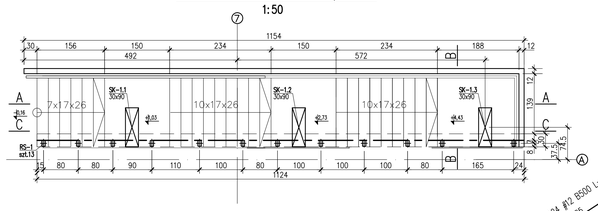

C–C (belka)
1:20

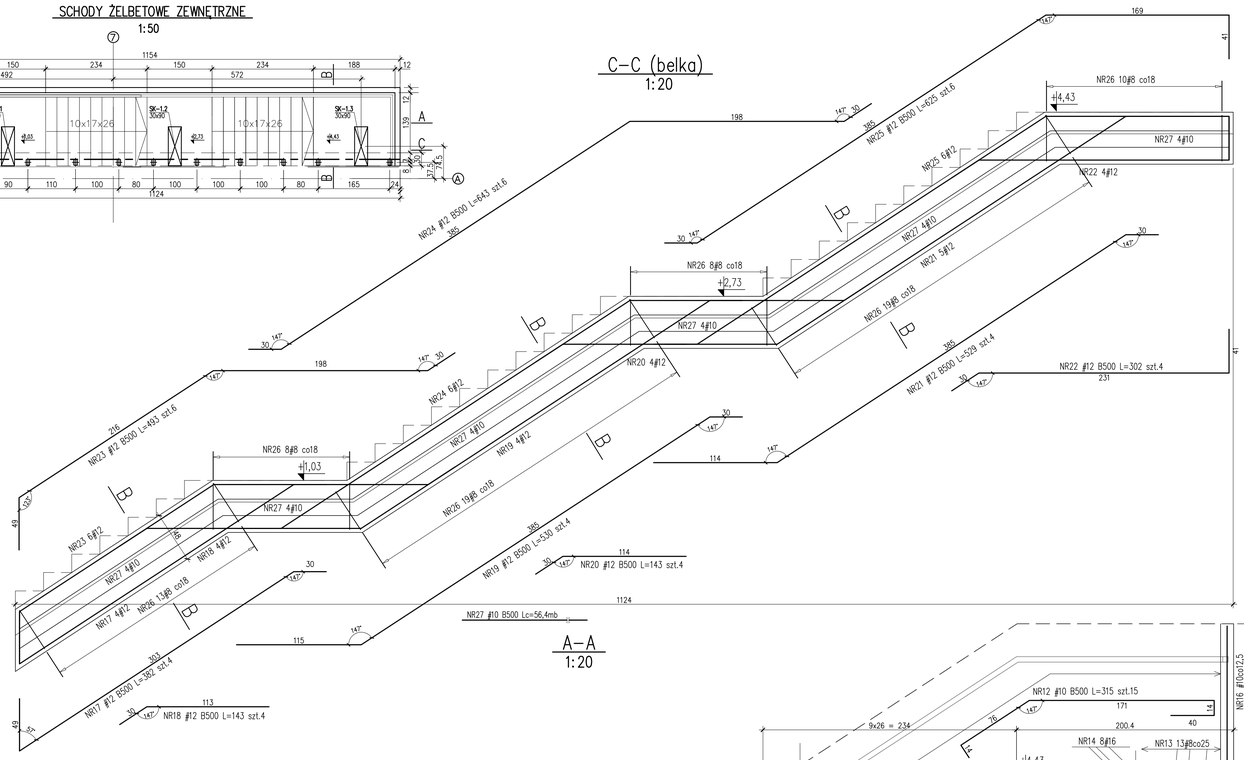

A–A
1:20

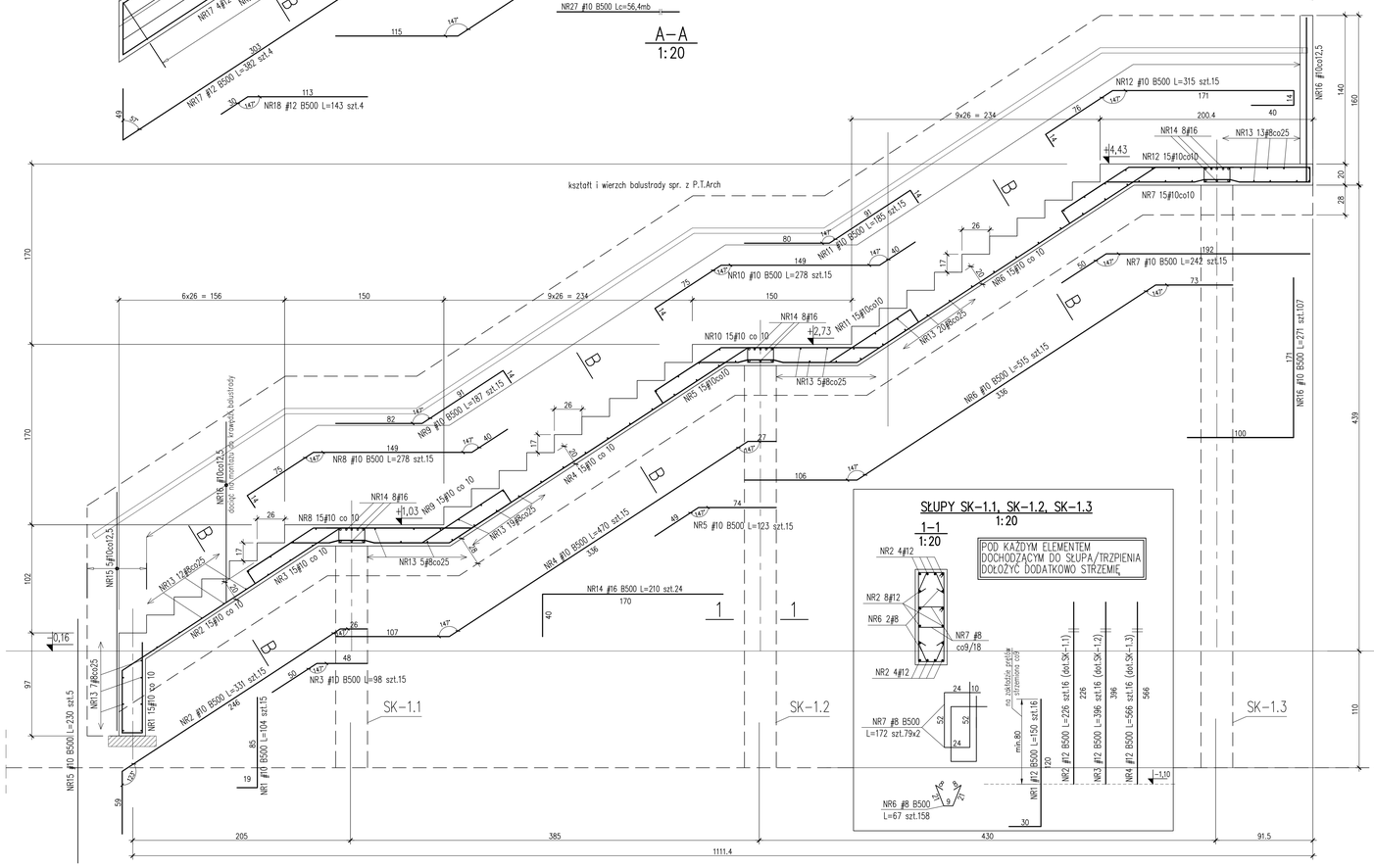

SŁUPY SK-1.1, SK-1.2, SK-1.3
1:20

POD KAŻDYM ELEMENTEM DOCHODZĄCYM DO SŁUPA/TRZPIENIA DOŁOŻYĆ DODATKOWO STRZEMIĘ

1–1
1:20

DETAL A
1:10

WIDOK Z BOKU

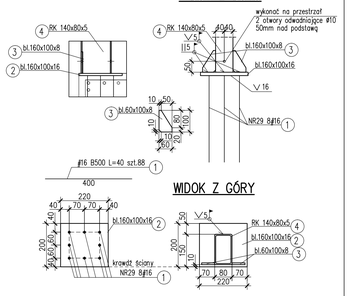

WIDOK Z GÓRY

DETAL B
1:10

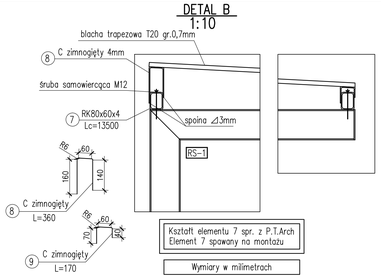

B–B
1:20

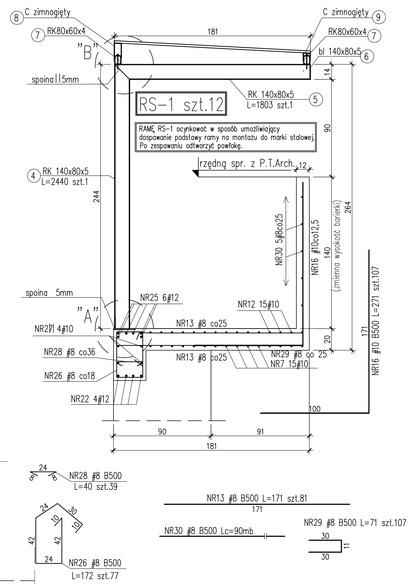

UWAGA:
- Kształt i wierzch balustrady sprowadzić z P.T.Arch
- Ciągłość pręty w narożu barierki
- RAMĘ RS-1 ocynkować w sposób umożliwiający dospawanie podstawy ramy na montażu do marki stalowej. Po zespawaniu odtworzyć powłokę.

ZESTAWIENIE STALI KSZTAŁTOWEJ NR 01

Gmin – MINIMALNA ŚREDNICA WEWNĘTRZNA GIĘDA

Pręty	Haki i pętle (Dmin)		Pręty odgięte i zagięte (Dmin)
	ø<20mm	ø≥20mm	
zbrojeniowe	4ø	7ø	20ø
gładkie	2,5ø	5ø	15ø

SPOSÓB WYMIAROWANIA HAKÓW (PODANO ZEWNĘTRZNE WYMIARY PRĘTÓW)

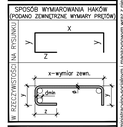

SPOSÓB WYMIAROWANIA STRZEMION (PODANO ZEWNĘTRZNE WYMIARY PRĘTÓW)

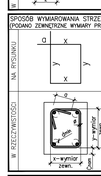

SPOSÓB WYMIAROWANIA PRĘTÓW (PODANO ZEWNĘTRZNE WYMIARY PRĘTÓW)

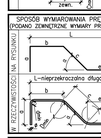

Cnom – OTULINA [cm]	
Elementy	Otulenie
słupy, ściany, podciągi	3,0
płyty stropowe	2,0
pozostałe	2,5

MATERIAŁY	
BETON	C20/25 (B25)
STAL ZBROJENIA	B500 (RB500W lub B515005) (oznaczono "ø")
NR ZEST. STALI ZBROJENIOWEJ	08

PRZEDMIOT PROJEKTOWY: KONSTRUKTOR

KONSTRUKTOR Sp. z o.o. ul. Kościuszki 1/2 lok. 3, 32-700 Bochnia, tel. 12 / 43 73 000, www.konstruktor.com.pl

md Biuro Architektoniczne

obiekt: Budowa hali produkcyjno-magazynowej z zadaszeniem zbiornika wodnego i instalacjami wraz z infrastrukturą towarzyszącą na działce nr ewid. 1126/1 obr. 0-02 Kąty, 1126/1 ar.

TOM II – HALA TYREGOVIA (etap I)

adres: Kąty, ul. Kościuszki 17, gmina Bochnia, obr. 0-02 Kąty, 1126/1 ar.

tytuł: SCHODY ŻELBETOWE ZEWNĘTRZNE

branża: konstrukcyjna

stadium: projekt wykonawczy

projektował: inż. Artur Urbański upr nr ZAP/0074/POOK/06 BOK Małopolski Stowarzyszenie Komorniczej Budowlanej p.o.

sprawdził: mgr inż. Krzysztof Walczak upr nr ZAP/0075/POOK/06 BOK Małopolski Stowarzyszenie Komorniczej Budowlanej p.o.

skala: 1:20 / 1:50 / 1:10

data: czerwiec 2015

rys.nr 18 /K